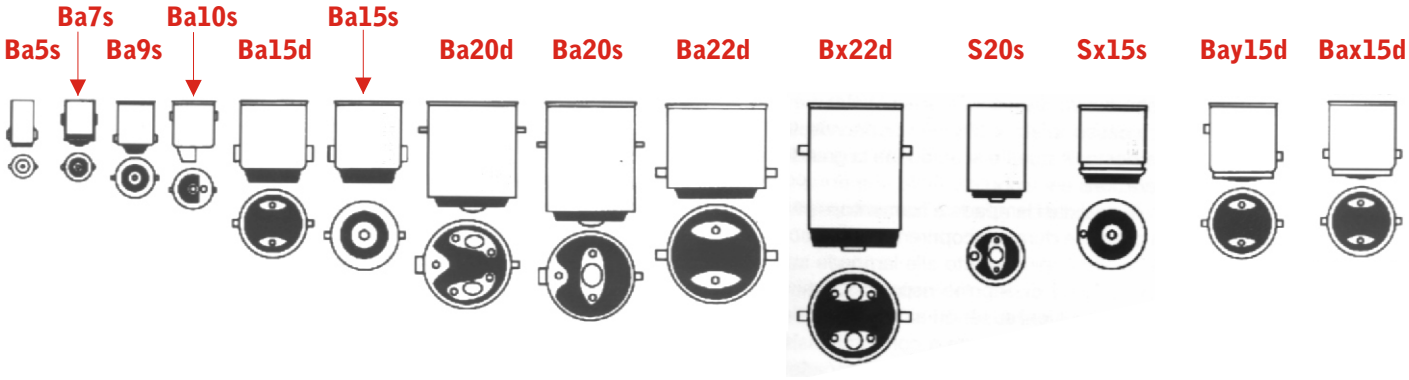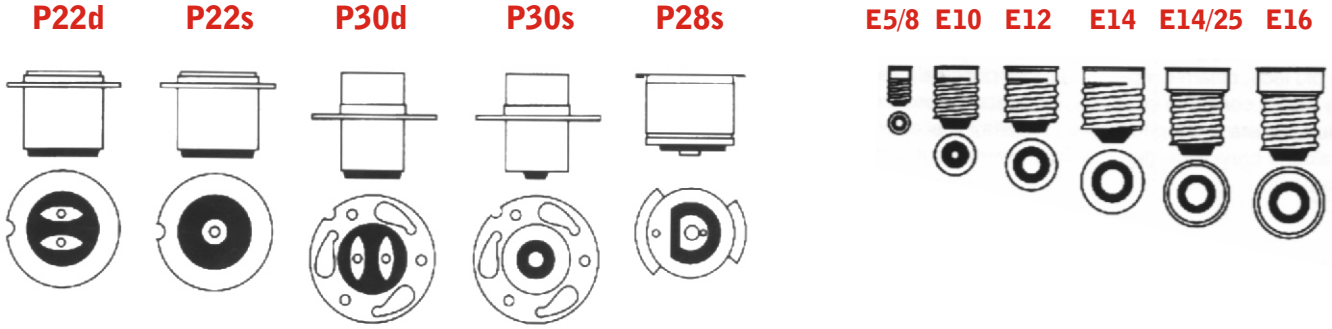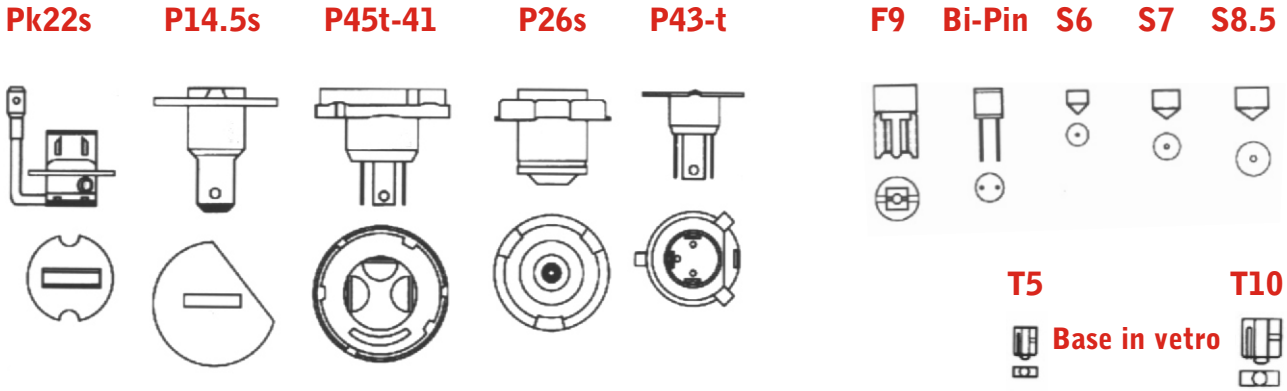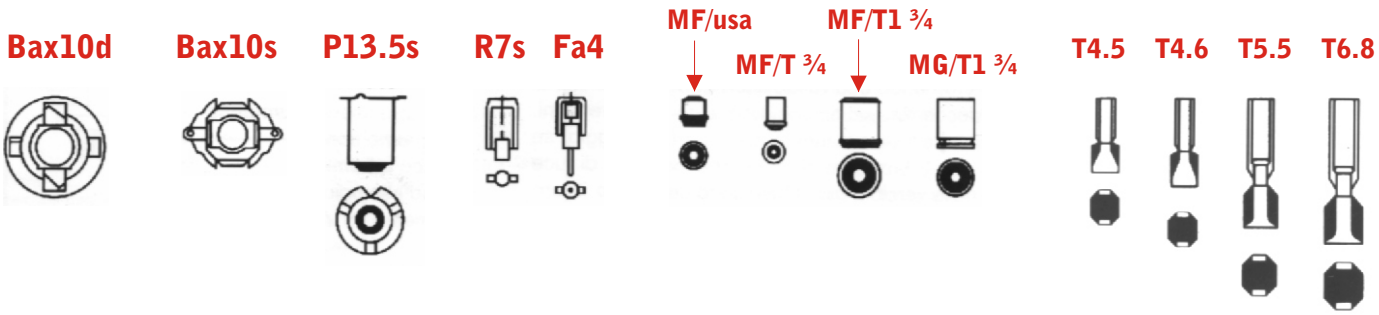TAVOLA ATTACCHI LAMPADE MINIATURA